1-ლი სართული ქალაქის ქსელი, შტეფსელები,
განათება, ვენტილაცია და გათბობა-გაგრილება

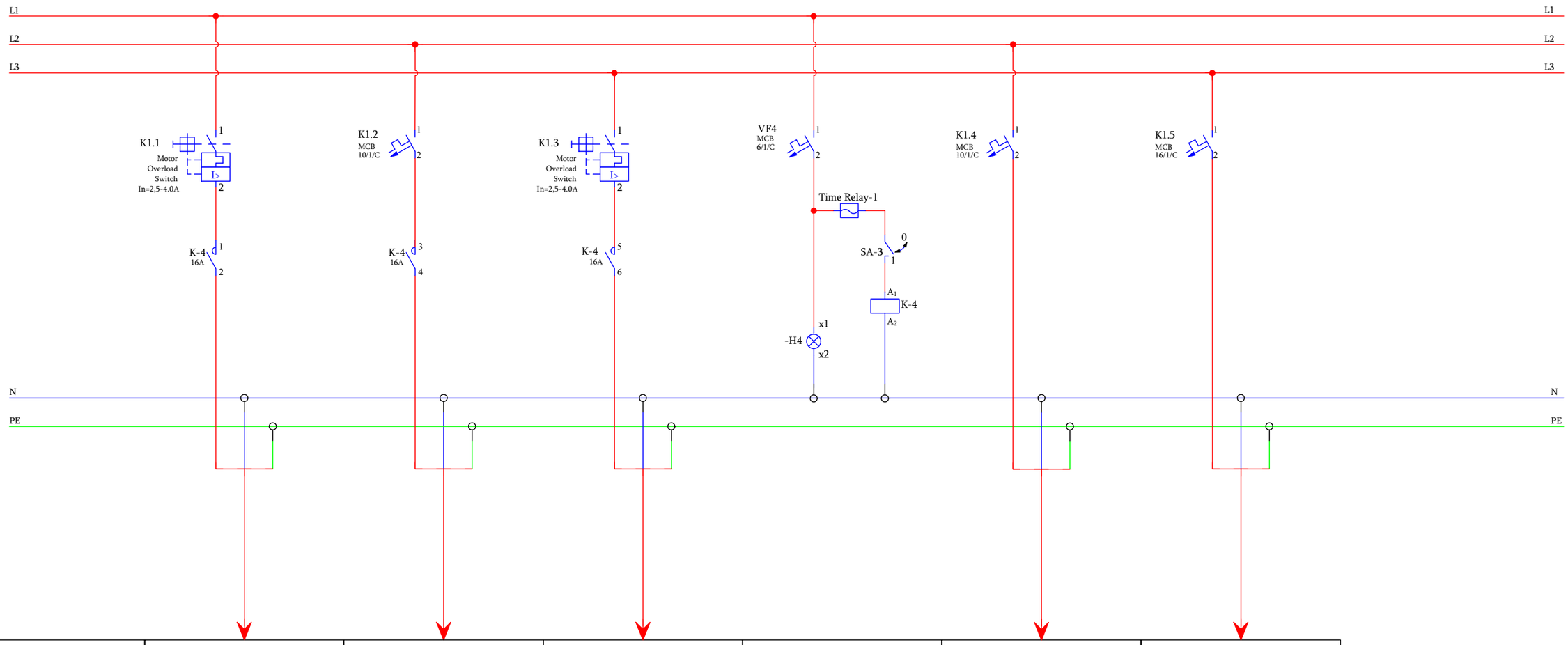

მარკირება	K1.1	K1.2	K1.3		K1.4	K1.5
ტიპი	NYM 3X1,5mm²	NYM 3X1,5mm²	NYM 3X1,5mm²		NYM 3X1,5mm²	NYM 3X2,5mm²
სიმძლავრე კვტ	0,60	0,06	0,60		0,210	1,40
დენი ა	2,61	0,26	2,61		0,91	6,09
ელ. მომხმარებლის დასახელება	არხული გამწოვი ვენტილატორი	საყოფაცხოვრებო გამწოვი ვენტილატორი 3ც	არხული გამწოვი ვენტილატორი		კედლის კონდიციონერის შიდა ბლოკი 7ც	კონდიციონერის შიდა ბლოკი (სპლიტი)